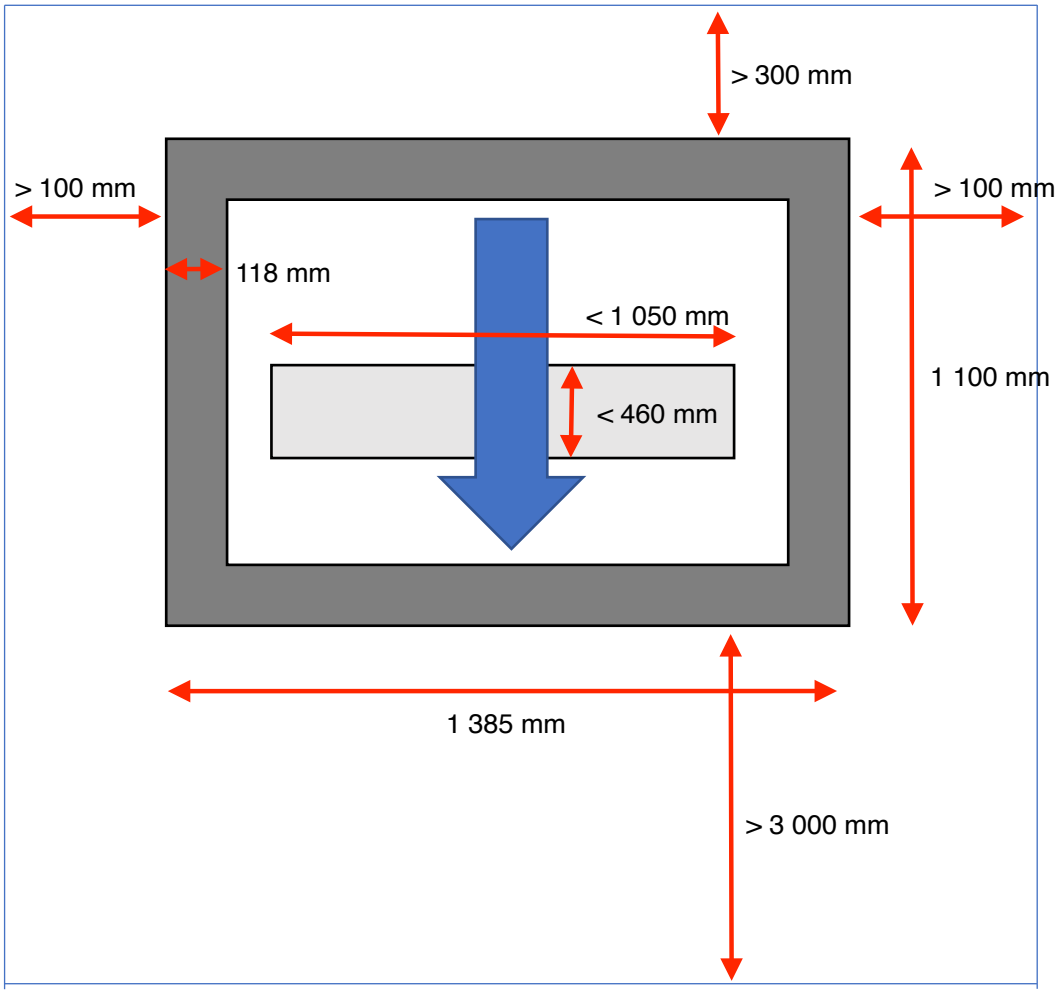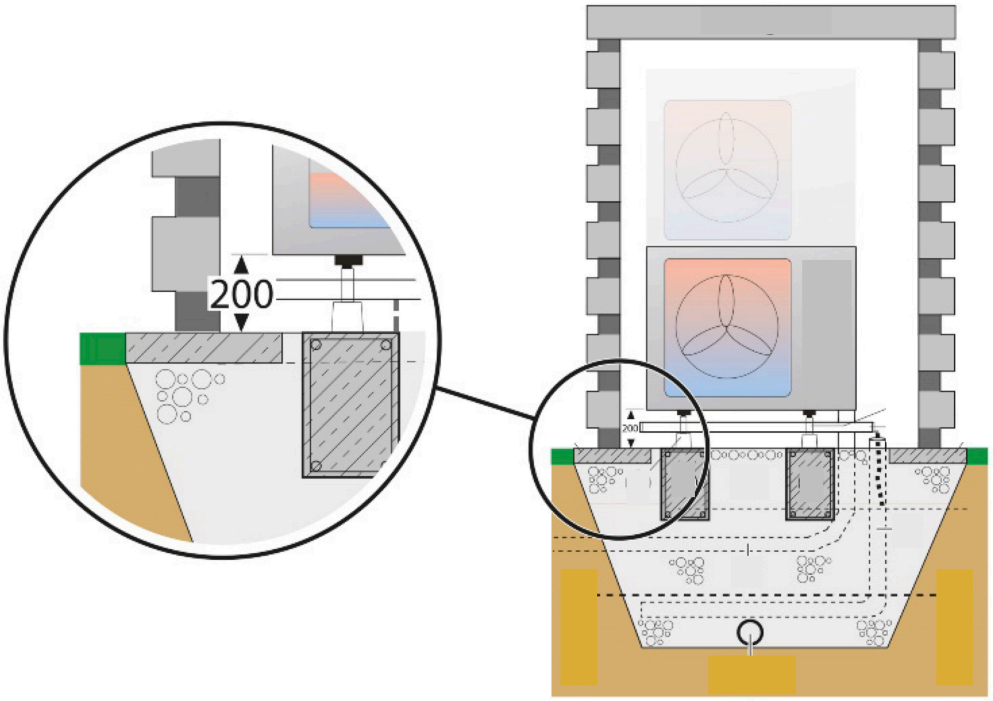osłony dźwiękochłonne REMKO SWK
wymiary oraz odstępy techniczne